Assortiment e-mobility

Bals

Simply. Well. Connected.

Als je contact maakt, doe het dan goed

Bals is al tientallen jaren succesvol in de productie van laadkabels, sockets en aansluitkabels voor de oplaadinfrastructuur van elektrische auto's. Bals, anno 1957, staat garant voor kwaliteit, duurzaamheid en betrouwbaarheid. De elektrische contactmaterialen van Bals zijn van de hoogste kwaliteit, Made in Germany.
Een kwaliteit die herkenbaar is in de producten en de service van Bals.

Bij Bals draait verder alles om duurzame verbinding. Met elkaar, met onze relaties en met de natuur. Dat zit in de genen van familiebedrijf Bals. Je wilt de wereld beter nalaten aan toekomstige generaties. Het degelijke en betrouwbare Duitse familiebedrijf Bals heeft een dochtermaatschappij in Nederland. Bals Nederland BV in Haarlem is professioneel toegerust om naar wens assemblage activiteiten uit te voeren voor bedrijven die actief zijn voor de oplaadinfrastructuur.

Compromisloze passie voor kwaliteit

In ontwerp, productie en service toont Bals een compromisloze passie voor kwaliteit. Bals committeert zich aan internationaal erkende kwaliteitsnormen en -systemen zoals ISO 9001, NEN-EN-IEC 61439, IEC 60884. Daar bovenop is onze werkplaats voor aansluit- en laadkabels VDE gecertificeerd. Er is 100% controle op geproduceerde laadkabels, aansluitkabels en sockets en van elke laadkabel is online een compleet testrapport beschikbaar.

Duurzaamheid

Bals streeft een voortdurende verlaging van de ecologische footprint na. Vanuit energiezuinige productiefaciliteiten, zoals het energieneutrale bedrijfspand in Haarlem, worden zoveel mogelijk activiteiten in huis verricht om onnodige transportbewegingen te voorkomen. De contactmaterialen van Bals voor het opladen van auto's zijn recyclebaar en loodvrij en voldoen aan de strenge eisen van REACH/RoHS. Bovendien beschikt Bals over een ISO 14001 gecertificeerd milieu management systeem.

Betrouwbaarheid

Bals Nederland onderschrijft volledig de Code of Conduct van Bals Duitsland en staat voor een maatschappelijk en ethisch verantwoorde manier van ondernemen. Het concern Bals biedt leveringszekerheid en maakt heldere leveringsafspraken met zijn afnemers. Van producten die kritisch zijn, wordt een voorraad aangehouden. Bals kan flexibel inspelen op veranderende vraag door geavanceerde en (deels) geautomatiseerde productiefaciliteiten.

De nieuwe trend voor elektrische vrachtwagens: Snelladen als het moet, 43 kW AC Charging als het kan

Aan het eind van de dag, terug op de thuisbasis, kan een elektrische vrachtwagen met 43 kW AC Charging gewoon opladen via het reguliere elektriciteitsnet, mits de vrachtwagen hiervoor geschikt is. Dat biedt namelijk veel voordelen. Het is goedkoper, er vormt zich geen file bij de snelladers en de chauffeur hoeft er niet bij te zijn. Bovendien laadt de accu tijdens één oplaadbeurt 25% meer energie dan een DC snellader, met als gevolg een groter bereik in kilometers na het laden.

Met gewoon opladen voor een vrachtwagen wordt bedoeld: laden met een 43 kW AC aansluiting op het elektriciteitsnet. Dit wordt doorgaans aangeduid als 43 kW AC Charging. Onderweg is dat geen oplossing omdat het laden dan te veel tijd zou kosten. Dan zijn de snelladers een betere oplossing. Maar als 's nachts de vrachtwagens voor langere tijd niet gebruikt worden, biedt 43 kW AC Charging veel voordelen. Een vrachtwagen kan dan in 9-11 uur volledig opgeladen zijn. In de ochtend is de vrachtwagen dan weer gereed om zijn werk te doen. De vrachtwagen moet dan wel geschikt zijn voor 43 kW AC Charging. Elektrische vrachtwagens van merken zoals Volvo en Renault hebben vaak al de mogelijkheid voor 43 kW AC Charging.

Door de lagere investering in AC-laders wordt het aantrekkelijker om meerdere AC laadpalen te installeren. Ideaal is op elke rustplaats van een vrachtwagen één AC oplaadpunt.

Financiële voordelen
AC-laders zijn significant goedkoper dan DC-laders:
+ Aanschafprijs van DC-lader is minimaal 4 keer zo hoog.
+ Een aansluiting van 63 Ampére voldoet terwijl DC laders al snel aansluitingen nodig hebben van 160 Ampére.
+ De chauffeur verspilt geen tijd bij snelladers aan het eind van de werkdag.

Betere laadprestaties bij 43 kW AC Charging
Bij een DC snellader wordt doorgaans maar tot 80% geladen ter bescherming van de levensduur van de accu. Een extra voordeel van AC-charging is dat gelijkmatig wordt opgeladen tot 100% van de accu capaciteit. Daarmee kan de vrachtwagen na een oplaadbeurt 25% meer kilometers afleggen dan bij snelladen zonder dat de levensduur van de accu wordt aangetast.
Kortom: snelladen als het moet, 43 kW AC Charging als het kan.

43 kW AC Charging (©foto DICLAADSYSTEMEN)

Bals 43 kW AC Laadkabel en aansluitkabel

Laadcontactdozen voor laadstations en wallboxen

Bals Nederland heeft een groot assortiment laadcontactdozen voor laadpalen en wallboxen. De betrouwbare laadcontactdozen van Bals onderscheiden zich door gemak, hoogste kwaliteit en duurzaamheid.

BE081191-XX*) Socket 11/22/43Kw
met laag deksel, 3 punts bevestiging

BE080205-XX*) Socket 11/22/43KW
met hoog deksel, 3 punts bevestiging

Montagegemak
Bals laadcontactdozen (ook wel sockets genaamd) kunnen naar specificaties van de opdrachtgever compleet bedraad, aansluit-klaar geleverd worden. Assemblage vindt plaats in onze werkplaats te Haarlem. Dat maakt een snelle montage in een laadstation of een wallbox mogelijk.

Hoogste kwaliteit
De betrouwbare kwaliteit van de Bals laadcontactdozen wordt bepaald door kwaliteitsmanagement– en productiesystemen en de materialen.
De laadcontactdozen van Bals worden door Bals in Duitsland geproduceerd. Ze dragen het strenge VDE keurmerk en zijn EV-ready gecertificeerd. Bals Nederland is, net als Bals Duitsland ISO 9001 gecertificeerd en werkt in de werkplaats volgens de normen van VDE. Na assemblage wordt elke Bals laadcontactdoos getest om maximale kwaliteit te waarborgen. De robuuste Bals laadcontactdozen zijn gemaakt van hoogwaardig kunststof en hebben verzilverde contacten om optimale laadprestaties te leveren.

Duurzaamheid
Bij Bals draait alles om duurzame verbinding met mens en natuur. Bals is ISO 14001 gecertificeerd, en heeft als enige leverancier loodvrije laadcontactdozen.

BE081195-XX*) Socket 11/22/43KW
LED indicatie, met hoog deksel,
3 punts bevestiging

BE080300-XX*) Socket 11/22/43Kw
met shutters geschikt voor o.a.
de franse markt, 3 punts bevestiging

XX*) = 16A, 32A of 63A

Technische informatie
Bals laadcontactdozen kunnen worden gebruikt bij een bedrijfstemperatuur tussen -30º C en maximaal +50º C, hebben een laadvermogen tot 43 kW en een stroomsterkte tot 63 A en hebben doorgaans beschermingsklasse IP44 of IP54.

Neem voor meer informatie contact op met Thomas Pruim,
Accountmanager e-mobility. Tel: 0613392939, of mail: thomas@bals.nl

Aansluitkabel, Mode 3 - Type 2, 3-delige behuizing systeem, kabeltype: normaal

- Voertuigzijde (EV): type 2 laadkoppeling
- Infrastructuurzijde (EVCS): open eind
- Verzilverde contacten voor de beste laadprestaties
- Uiterst robuust materiaal, ver boven reguliere standaard
- Elke kabel grondig getest op veiligheid
- Kleur connector: zwart
- Gespiraliseerde aansluitkabel op aanvraag mogelijk

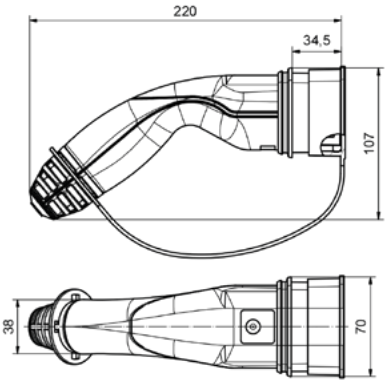

Laadcapaciteit	Lengte kabel	Fase	Weerstand	Kabelvariant	Artikelnummer
3,7 kW - tot 20 A	4m	1-fase	680 Ω	3x2,5+1x0,5 mm²	BE339999-1040
3,7 kW - tot 20 A	5m	1-fase	680 Ω	3x2,5+1x0,5 mm²	BE339999-1050
3,7 kW - tot 20 A	6m	1-fase	680 Ω	3x2,5+1x0,5 mm²	BE339999-1060
3,7 kW - tot 20 A	7m	1-fase	680 Ω	3x2,5+1x0,5 mm²	BE339999-1070
3,7 kW - tot 20 A	8m	1-fase	680 Ω	3x2,5+1x0,5 mm²	BE339999-1080
3,7 kW - tot 20 A	9m	1-fase	680 Ω	3x2,5+1x0,5 mm²	BE339999-1090
3,7 kW - tot 20 A	10m	1-fase	680 Ω	3x2,5+1x0,5 mm²	BE339999-1100
3,7 kW - tot 20 A	11m	1-fase	680 Ω	3x2,5+1x0,5 mm²	BE339999-1110
3,7 kW - tot 20 A	12m	1-fase	680 Ω	3x2,5+1x0,5 mm²	BE339999-1120
3,7 kW - tot 20 A	13m	1-fase	680 Ω	3x2,5+1x0,5 mm²	BE339999-1130
3,7 kW - tot 20 A	14m	1-fase	680 Ω	3x2,5+1x0,5 mm²	BE339999-1140
3,7 kW - tot 20 A	15m	1-fase	680 Ω	3x2,5+1x0,5 mm²	BE339999-1150

Laadcapaciteit	Lengte kabel	Fase	Weerstand	Kabelvariant	Artikelnummer
11 kW - tot 20 A	4m	3-fase	680 Ω	5G2,5+1x0,5 mm²	BE439999-1040
11 kW - tot 20 A	5m	3-fase	680 Ω	5G2,5+1x0,5 mm²	BE439999-1050
11 kW - tot 20 A	6m	3-fase	680 Ω	5G2,5+1x0,5 mm²	BE439999-1060
11 kW - tot 20 A	7m	3-fase	680 Ω	5G2,5+1x0,5 mm²	BE439999-1070
11 kW - tot 20 A	8m	3-fase	680 Ω	5G2,5+1x0,5 mm²	BE439999-1080
11 kW - tot 20 A	9m	3-fase	680 Ω	5G2,5+1x0,5 mm²	BE439999-1090
11 kW - tot 20 A	10m	3-fase	680 Ω	5G2,5+1x0,5 mm²	BE439999-1100
11 kW - tot 20 A	11m	3-fase	680 Ω	5G2,5+1x0,5 mm²	BE439999-1110
11 kW - tot 20 A	12m	3-fase	680 Ω	5G2,5+1x0,5 mm²	BE439999-1120
11 kW - tot 20 A	13m	3-fase	680 Ω	5G2,5+1x0,5 mm²	BE439999-1130
11 kW - tot 20 A	14m	3-fase	680 Ω	5G2,5+1x0,5 mm²	BE439999-1140
11 kW - tot 20 A	15m	3-fase	680 Ω	5G2,5+1x0,5 mm²	BE439999-1150
7,4 kW - tot 32 A	4m	1-fase	220 Ω	3G6+1x0,5 mm²	BE539999-1040
7,4 kW - tot 32 A	5m	1-fase	220 Ω	3G6+1x0,5 mm²	BE539999-1050
7,4 kW - tot 32 A	6m	1-fase	220 Ω	3G6+1x0,5 mm²	BE539999-1060
7,4 kW - tot 32 A	7m	1-fase	220 Ω	3G6+1x0,5 mm²	BE539999-1070
7,4 kW - tot 32 A	8m	1-fase	220 Ω	3G6+1x0,5 mm²	BE539999-1080
7,4 kW - tot 32 A	9m	1-fase	220 Ω	3G6+1x0,5 mm²	BE539999-1090
7,4 kW - tot 32 A	10m	1-fase	220 Ω	3G6+1x0,5 mm²	BE539999-1100
7,4 kW - tot 32 A	11m	1-fase	220 Ω	3G6+1x0,5 mm²	BE539999-1110
7,4 kW - tot 32 A	12m	1-fase	220 Ω	3G6+1x0,5 mm²	BE539999-1120
7,4 kW - tot 32 A	13m	1-fase	220 Ω	3G6+1x0,5 mm²	BE539999-1130
7,4 kW - tot 32 A	14m	1-fase	220 Ω	3G6+1x0,5 mm²	BE539999-1140
7,4 kW - tot 32 A	15m	1-fase	220 Ω	3G6+1x0,5 mm²	BE539999-1150
22 kW - tot 32 A	4m	3-fase	220 Ω	5G6+1x0,5 mm²	BE639999-1040
22 kW - tot 32 A	5m	3-fase	220 Ω	5G6+1x0,5 mm²	BE639999-1050
22 kW - tot 32 A	6m	3-fase	220 Ω	5G6+1x0,5 mm²	BE639999-1060
22 kW - tot 32 A	7m	3-fase	220 Ω	5G6+1x0,5 mm²	BE639999-1070
22 kW - tot 32 A	8m	3-fase	220 Ω	5G6+1x0,5 mm²	BE639999-1080
22 kW - tot 32 A	9m	3-fase	220 Ω	5G6+1x0,5 mm²	BE639999-1090
22 kW - tot 32 A	10m	3-fase	220 Ω	5G6+1x0,5 mm²	BE639999-1100
22 kW - tot 32 A	11m	3-fase	220 Ω	5G6+1x0,5 mm²	BE639999-1110
22 kW - tot 32 A	12m	3-fase	220 Ω	5G6+1x0,5 mm²	BE639999-1120
22 kW - tot 32 A	13m	3-fase	220 Ω	5G6+1x0,5 mm²	BE639999-1130
22 kW - tot 32 A	14m	3-fase	220 Ω	5G6+1x0,5 mm²	BE639999-1140
22 kW - tot 32 A	15m	3-fase	220 Ω	5G6+1x0,5 mm²	BE639999-1150
43kw – tot 63 A	3m	3-fase	100 Ω	5x16 + 1x1 mm²	BE003131-63
43kw – tot 63 A	4m	3-fase	100 Ω	5x16 + 1x1 mm²	BE003131-64
43kw – tot 63 A	5m	3-fase	100 Ω	5x16 + 1x1 mm²	BE003131-65
43kw – tot 63 A	6m	3-fase	100 Ω	5x16 + 1x1 mm²	BE003131-66
43kw – tot 63 A	7m	3-fase	100 Ω	5x16 + 1x1 mm²	BE003131-67
43kw – tot 63 A	8m	3-fase	100 Ω	5x16 + 1x1 mm²	BE003131-68
43kw – tot 63 A	9m	3-fase	100 Ω	5x16 + 1x1 mm²	BE003131-69
43kw – tot 63 A	10m	3-fase	100 Ω	5x16 + 1x1 mm²	BE003131-610
43kw – tot 63 A	11m	3-fase	100 Ω	5x16 + 1x1 mm²	BE003131-611
43kw – tot 63 A	12m	3-fase	100 Ω	5x16 + 1x1 mm²	BE003131-612
43kw – tot 63 A	13m	3-fase	100 Ω	5x16 + 1x1 mm²	BE003131-613
43kw – tot 63 A	14m	3-fase	100 Ω	5x16 + 1x1 mm²	BE003131-614
43kw – tot 63 A	15m	3-fase	100 Ω	5x16 + 1x1 mm²	BE003131-615

Laadkabel, Laadmodus 3 - type 2, kabeltype: normaal

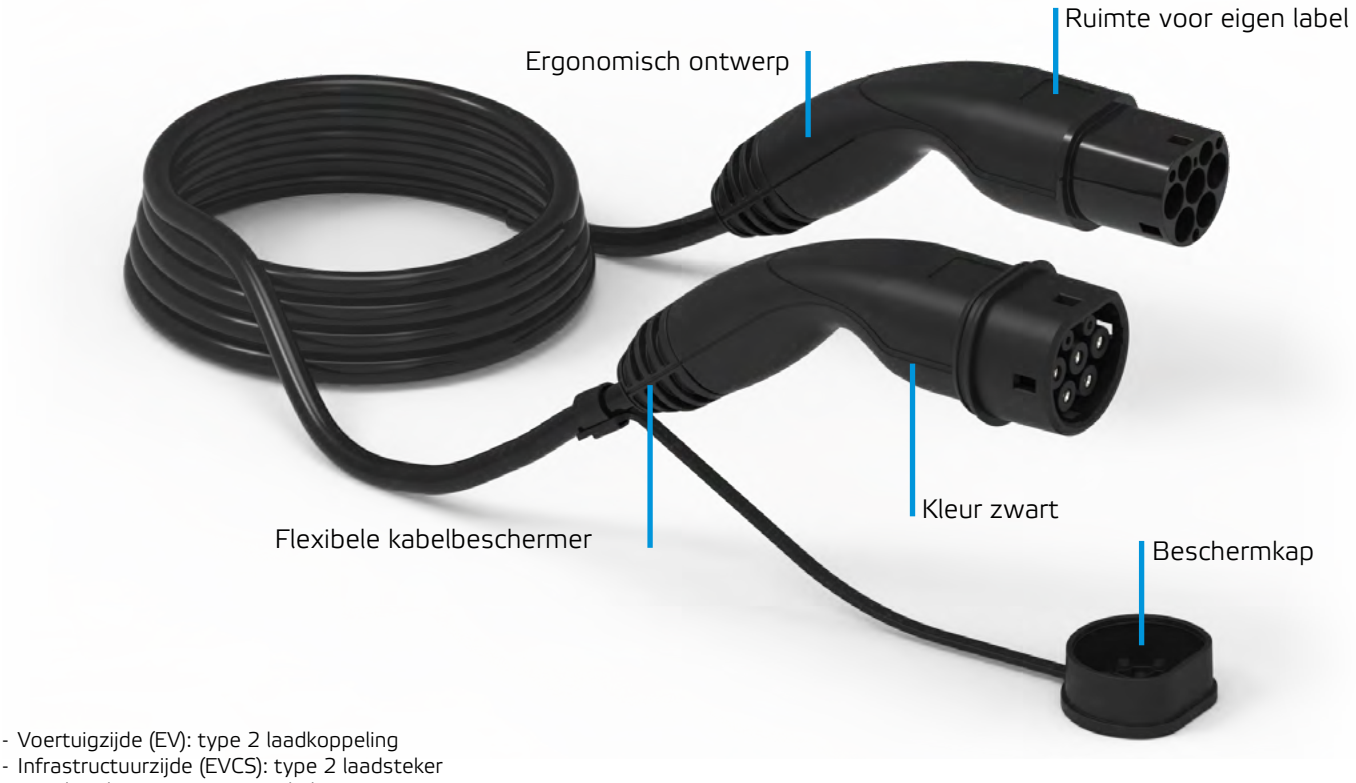

- Voertuigzijde (EV): type 2 laadkoppeling
- Infrastructuurzijde (EVCS): type 2 laadsteker
- Verzilverde contacten voor de beste laadprestaties
- Uiterst robuust materiaal, ver boven reguliere standaard
- Elke kabel grondig getest op veiligheid
- Testrapport online te raadplegen
- Kleur connectoren: zwart
- Gespiraliseerde laadkabel op aanvraag mogelijk

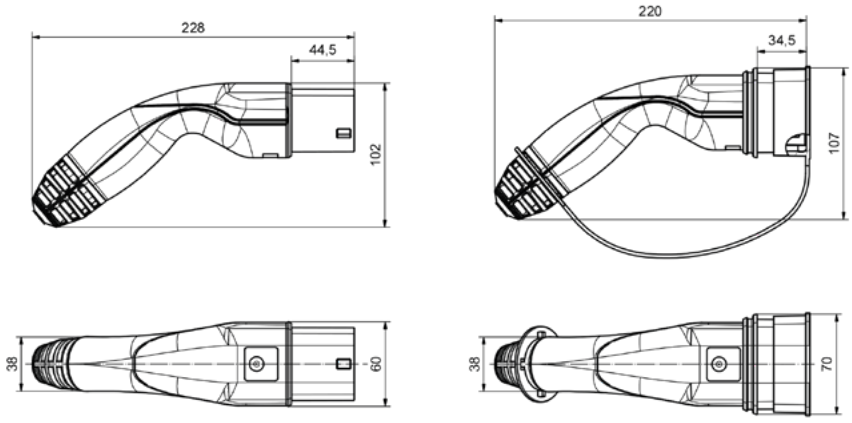

Laadcapaciteit	Lengte kabel	Fase	Weerstand	Kabelvariant	Artikelnummer
3,7 kW – tot 20 A	4m	1-fase	680 Ω	3x2,5+1x0,5 mm²	BE339999-3040
3,7 kW – tot 20 A	5m	1-fase	680 Ω	3x2,5+1x0,5 mm²	BE339999-3050
3,7 kW – tot 20 A	6m	1-fase	680 Ω	3x2,5+1x0,5 mm²	BE339999-3060
3,7 kW – tot 20 A	7m	1-fase	680 Ω	3x2,5+1x0,5 mm²	BE339999-3070
3,7 kW – tot 20 A	8m	1-fase	680 Ω	3x2,5+1x0,5 mm²	BE339999-3080
3,7 kW – tot 20 A	9m	1-fase	680 Ω	3x2,5+1x0,5 mm²	BE339999-3090
3,7 kW – tot 20 A	10m	1-fase	680 Ω	3x2,5+1x0,5 mm²	BE339999-3100
3,7 kW – tot 20 A	11m	1-fase	680 Ω	3x2,5+1x0,5 mm²	BE339999-3110
3,7 kW – tot 20 A	12m	1-fase	680 Ω	3x2,5+1x0,5 mm²	BE339999-3120
3,7 kW – tot 20 A	13m	1-fase	680 Ω	3x2,5+1x0,5 mm²	BE339999-3130
3,7 kW – tot 20 A	14m	1-fase	680 Ω	3x2,5+1x0,5 mm²	BE339999-3140
3,7 kW – tot 20 A	15m	1-fase	680 Ω	3x2,5+1x0,5 mm²	BE339999-3150

Laadcapaciteit	Lengte kabel	Fase	Weerstand	Kabelvariant	Artikelnummer
11 kW - tot 20 A	4m	3-fase	680 Ω	5G2,5+1x0,5 mm²	BE439999-3040
11 kW - tot 20 A	5m	3-fase	680 Ω	5G2,5+1x0,5 mm²	BE439999-3050
11 kW - tot 20 A	6m	3-fase	680 Ω	5G2,5+1x0,5 mm²	BE439999-3060
11 kW - tot 20 A	7m	3-fase	680 Ω	5G2,5+1x0,5 mm²	BE439999-3070
11 kW - tot 20 A	8m	3-fase	680 Ω	5G2,5+1x0,5 mm²	BE439999-3080
11 kW - tot 20 A	9m	3-fase	680 Ω	5G2,5+1x0,5 mm²	BE439999-3090
11 kW - tot 20 A	10m	3-fase	680 Ω	5G2,5+1x0,5 mm²	BE439999-3100
11 kW - tot 20 A	11m	3-fase	680 Ω	5G2,5+1x0,5 mm²	BE439999-3110
11 kW - tot 20 A	12m	3-fase	680 Ω	5G2,5+1x0,5 mm²	BE439999-3120
11 kW - tot 20 A	13m	3-fase	680 Ω	5G2,5+1x0,5 mm²	BE439999-3130
11 kW - tot 20 A	14m	3-fase	680 Ω	5G2,5+1x0,5 mm²	BE439999-3140
11 kW - tot 20 A	15m	3-fase	680 Ω	5G2,5+1x0,5 mm²	BE439999-3150
7,4 kW - tot 32 A	4m	1-fase	220 Ω	3G6+1x0,5 mm²	BE539999-3040
7,4 kW - tot 32 A	5m	1-fase	220 Ω	3G6+1x0,5 mm²	BE539999-3050
7,4 kW - tot 32 A	6m	1-fase	220 Ω	3G6+1x0,5 mm²	BE539999-3060
7,4 kW - tot 32 A	7m	1-fase	220 Ω	3G6+1x0,5 mm²	BE539999-3070
7,4 kW - tot 32 A	8m	1-fase	220 Ω	3G6+1x0,5 mm²	BE539999-3080
7,4 kW - tot 32 A	9m	1-fase	220 Ω	3G6+1x0,5 mm²	BE539999-3090
7,4 kW - tot 32 A	10m	1-fase	220 Ω	3G6+1x0,5 mm²	BE539999-3100
7,4 kW - tot 32 A	11m	1-fase	220 Ω	3G6+1x0,5 mm²	BE539999-3110
7,4 kW - tot 32 A	12m	1-fase	220 Ω	3G6+1x0,5 mm²	BE539999-3120
7,4 kW - tot 32 A	13m	1-fase	220 Ω	3G6+1x0,5 mm²	BE539999-3130
7,4 kW - tot 32 A	14m	1-fase	220 Ω	3G6+1x0,5 mm²	BE539999-3140
7,4 kW - tot 32 A	15m	1-fase	220 Ω	3G6+1x0,5 mm²	BE539999-3150
22 kW - tot 32 A	4m	3-fase	220 Ω	5G6+1x0,5 mm²	BE639999-3040
22 kW - tot 32 A	5m	3-fase	220 Ω	5G6+1x0,5 mm²	BE639999-3050
22 kW - tot 32 A	6m	3-fase	220 Ω	5G6+1x0,5 mm²	BE639999-3060
22 kW - tot 32 A	7m	3-fase	220 Ω	5G6+1x0,5 mm²	BE639999-3070
22 kW - tot 32 A	8m	3-fase	220 Ω	5G6+1x0,5 mm²	BE639999-3080
22 kW - tot 32 A	9m	3-fase	220 Ω	5G6+1x0,5 mm²	BE639999-3090
22 kW - tot 32 A	10m	3-fase	220 Ω	5G6+1x0,5 mm²	BE639999-3100
22 kW - tot 32 A	11m	3-fase	220 Ω	5G6+1x0,5 mm²	BE639999-3110
22 kW - tot 32 A	12m	3-fase	220 Ω	5G6+1x0,5 mm²	BE639999-3120
22 kW - tot 32 A	13m	3-fase	220 Ω	5G6+1x0,5 mm²	BE639999-3130
22 kW - tot 32 A	14m	3-fase	220 Ω	5G6+1x0,5 mm²	BE639999-3140
22 kW - tot 32 A	15m	3-fase	220 Ω	5G6+1x0,5 mm²	BE639999-3150
43kw – tot 63 A	4m	3-fase	100 Ω	5x16 + 1x1 mm²	BE003131-164
43kw – tot 63 A	5m	3-fase	100 Ω	5x16 + 1x1 mm²	BE003131-165
43kw – tot 63 A	6m	3-fase	100 Ω	5x16 + 1x1 mm²	BE003131-166
43kw – tot 63 A	7m	3-fase	100 Ω	5x16 + 1x1 mm²	BE003131-167
43kw – tot 63 A	8m	3-fase	100 Ω	5x16 + 1x1 mm²	BE003131-168
43kw – tot 63 A	9m	3-fase	100 Ω	5x16 + 1x1 mm²	BE003131-169
43kw – tot 63 A	10m	3-fase	100 Ω	5x16 + 1x1 mm²	BE003131-1610
43kw – tot 63 A	11m	3-fase	100 Ω	5x16 + 1x1 mm²	BE003131-1611
43kw – tot 63 A	12m	3-fase	100 Ω	5x16 + 1x1 mm²	BE003131-1612
43kw – tot 63 A	13m	3-fase	100 Ω	5x16 + 1x1 mm²	BE003131-1613
43kw – tot 63 A	14m	3-fase	100 Ω	5x16 + 1x1 mm²	BE003131-1614
43kw – tot 63 A	15m	3-fase	100 Ω	5x16 + 1x1 mm²	BE003131-1615

Bals EVCS 2 Tester

Functies EVCS 2-tester

De EVCS 2-tester bevat de volgende functies:
- Specificatie van de codering van de laadkabel om de maximale laadstroom te simuleren
- Controle van de PE-verbinding tussen PWM en voertuigstekker
- Simulatie van de onderbreking van de PE-beschermgeleider
- Simulatie van de voertuigstatus
- Weergave PWM-signaal (meetbus CP)
- Faseweergave L1, L2, L3
- Weergave draaiveld
- Testbussen (simulatie van externe lekstromen)
- Afmetingen H x B x D: 205 x 105 x 40 mm
- Kunststof behuizing met rubberen zijkanten
- Stekker: Type 2 laadstekker met 1 m aansluitkabel
- Kleur: groen/zwart

Compacte tester van laadstation

Met de compacte Bals EVCS 2 Tester kun je ervoor zorgen dat het laadstation altijd functioneel is en blijft.
De Bals EVCS 2 Tester test de werking van een laadstation met een Type 2 contactdoos door het simuleren van basislaadtoestanden. Op een eenvoudige manier simuleer je de codering van de laadkabel, veranderingen in de laadstatus of storingen. Met de geïntegreerde BNC meetuitgang is het CP PWM-signaal eenvoudig te visualiseren, bijvoorbeeld op een oscilloscoop.

Bestelnummer: BE000994

Bals
Simply. Well. Connected.

Energieneutrale werkplaats en kantoor
Bals Nederland BV te Haarlem

Simply. Well. Connected.

Bals Nederland B.V.
Watze Hilariusweg 6
2031 AA Haarlem
+31 (0)23-5470947
info@bals.nl
www.bals.nl

Specificatiewijzigingen, zet- en drukfouten voorbehouden
Versie 26.1